ЛП-К1021БМ-1200ТЛ(ТП)-2Д.00.00.000 СЗ

Перв. прим.

Справ. N°

Подп. и дата

Инв N дубл.

Взам. инв. N

Подп и дата

Инв. N подл

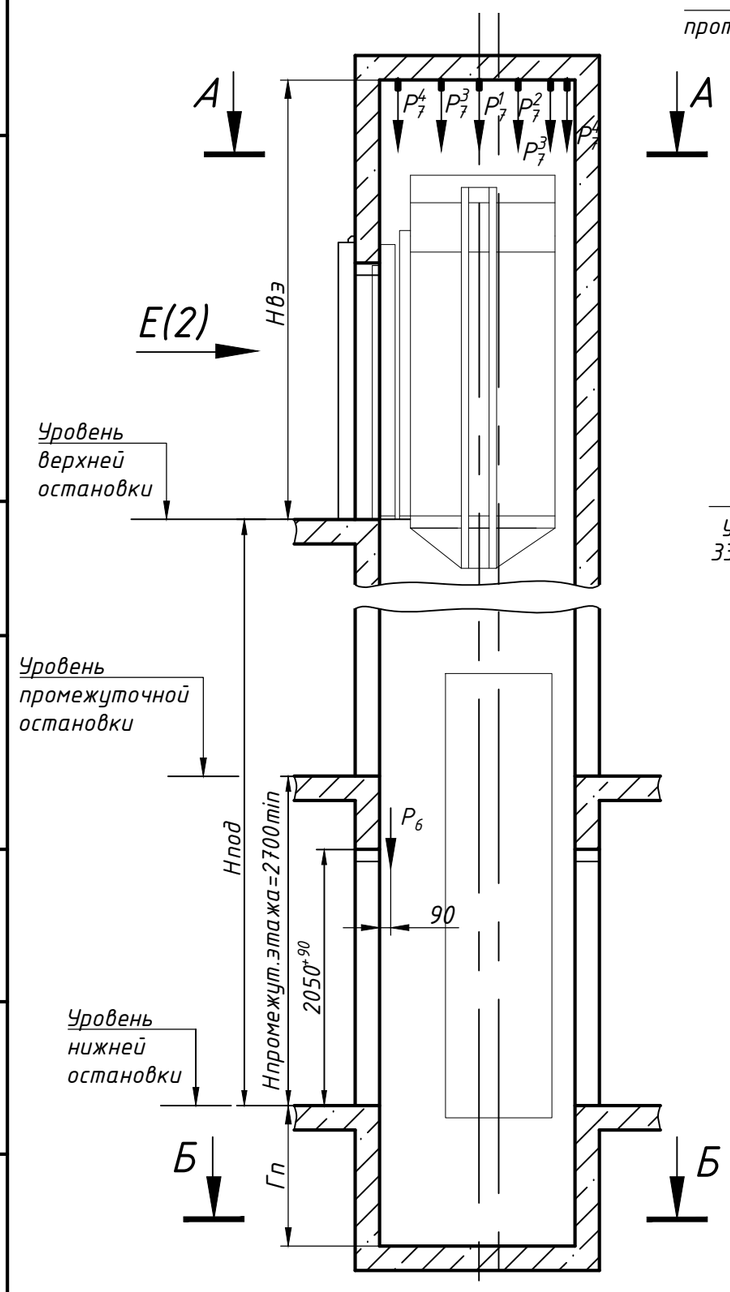

План шахты А-А

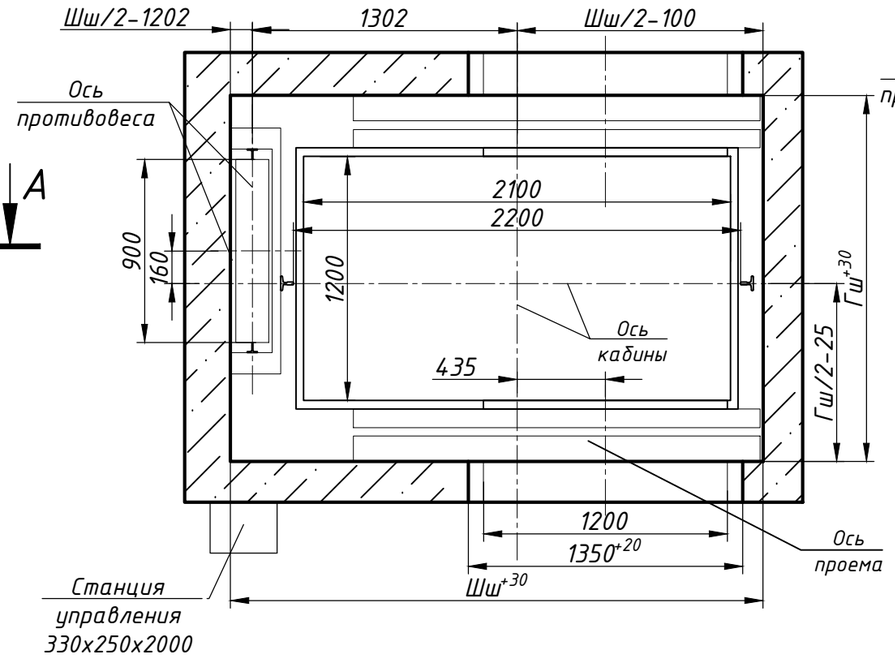

План приямка Б-Б

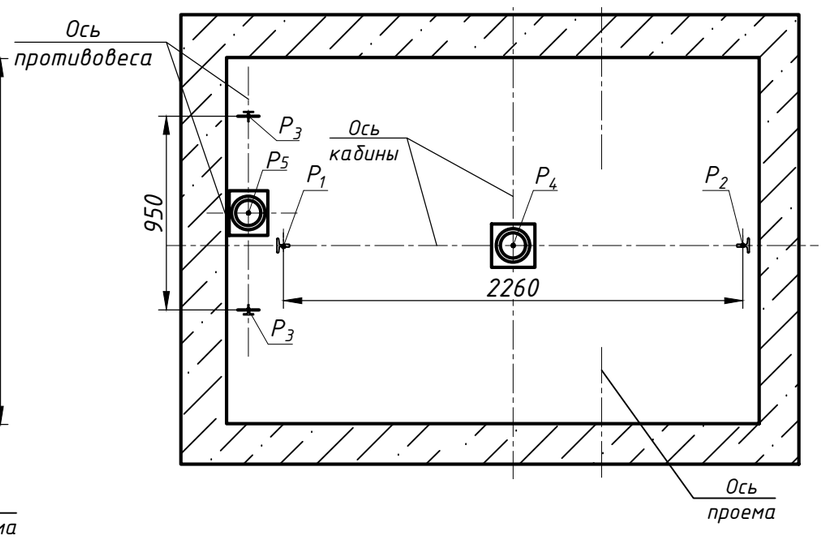

Размеры шахты (в свету)

Параметр шахты, мм	Номинальная скорость, м/с	Значение	
		min	max
Ширина шахты Шш	1,0 и 1,6	2640	3000
Глубина шахты Гш	1,0 и 1,6	1820	2000
Глубина приямка Гп	1,0	1100*	1500
	1,6	1250*	1700
Высота верхнего этажа Нвэ	1,0	3550	-
	1,6	3750	-
Высота подъема Нпод	1,0	2700	60000
	1,6	2700	85000

1. Размеры без допусков для справок.
2. Возможно зеркальное расположение оборудования относительно оси кабины.
3. *Допускается уменьшать глубину приямка Гп до 800 мм для скорости 1,0 м/с (до 900мм для скорости 1,6 м/с) при применении специальных устройств безопасности.
4. Данный чертеж должен рассматриваться только совместно с "Общими положениями на проектирование строительной части лифтов "КМЗ" СЗ" (адрес размещения в интернете: www.kmzlift.ru).
5. Внимание! ПАО"КМЗ" вправе вносить изменения в данный чертеж без предварительного уведомления.

Изм.	Лист	N докум.	Подп.	Дата
Разраб.		Куранова		16.12.2022
Пров.		Комов		16.12.2022
Т.контр.				
Н.контр.				
Утв.		Ревин		16.12.2022

ЛП-К1021БМ-1200ТЛ(ТП)-2Д.00.00.000 СЗ

Лифт пассажирский Q=1000 кг;V=1,0; 1,6 м/с
Кабина 2170(2100)x1284(1200)x2100
Дверь телескопического открывания 1200x2000
Без машинного помещения
Задание на проектирование строительной части

Лит.	Масса	Масштаб
	—	1:50
Лист 1	Листов 2	

ПАО "КМЗ"

Копировал

Формат

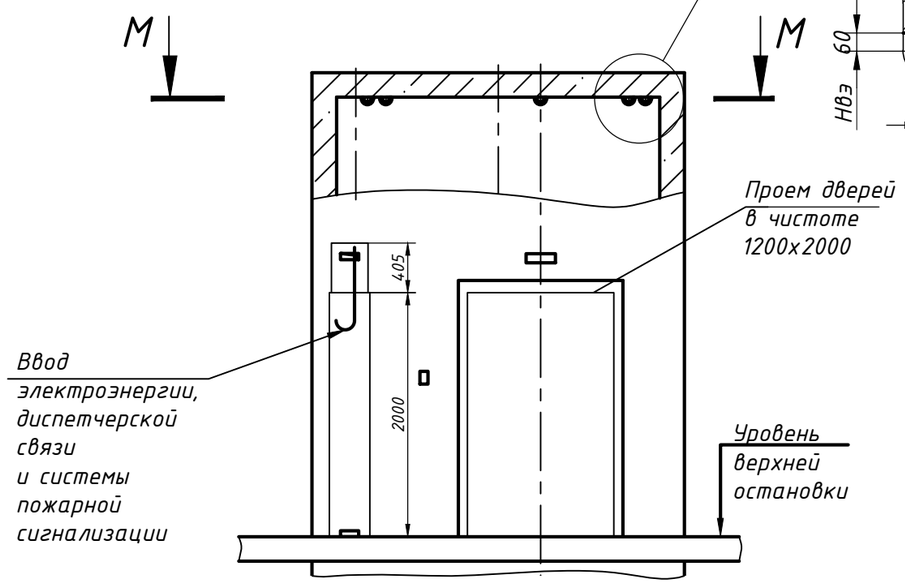

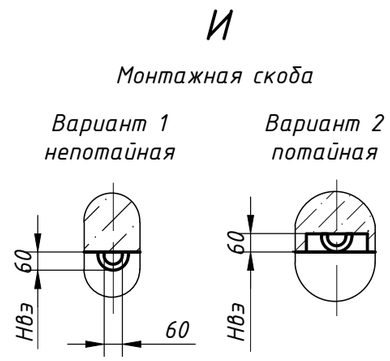

Схема расположения монтажных скоб М-М

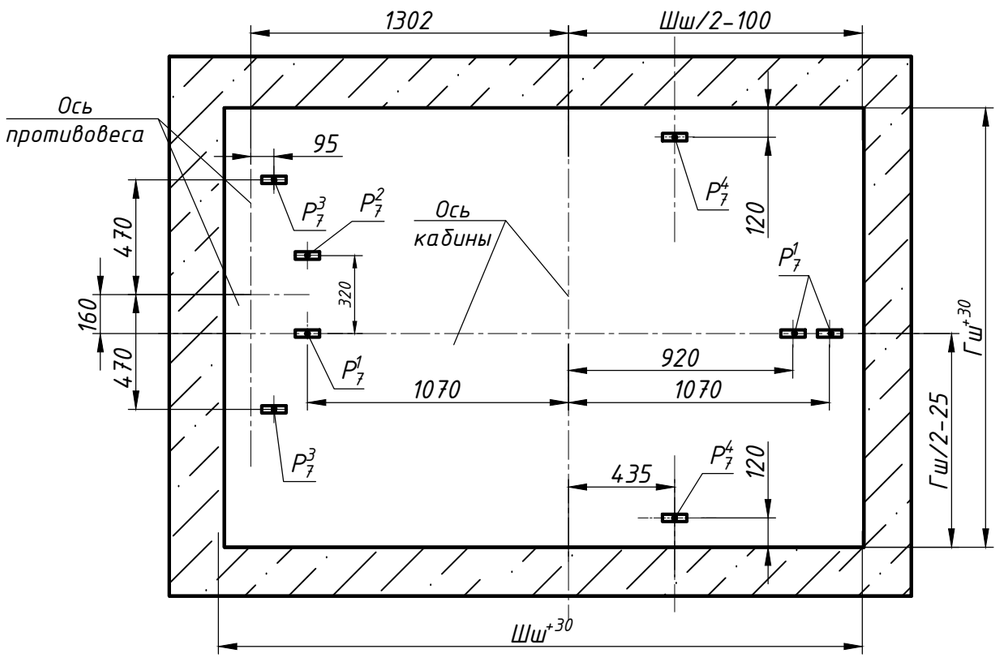

Нагрузки на строительную часть от лифтовой установки

Обозначение нагрузки	Величина нагрузки, Н	Схема действия сил	Примечание
P^1_X	14600	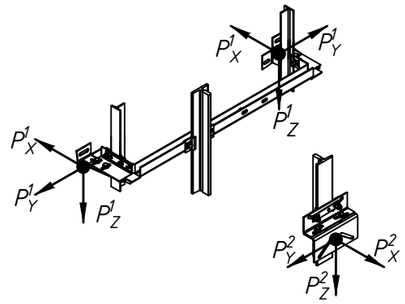	Аварийные кратковременные нагрузки при посадке кабины на ловители
P^1_Y	900		
P^1_Z	1200		
P^2_X	2190		
P^2_Y	1300		
P^2_Z	1700		
P_1	40600	На опору направляющей кабины на площадь 150х200 мм	Нагрузки, действующие разновременно и аварийно
P_2	41600		
P_3	25500	На опору направляющей противовеса на площадь 150х200 мм	
P_4	81900	На буфер кабины на площадь 300х300 мм	
P_5	62200	На буфер противовеса на площадь 300х300 мм	
P_6	800	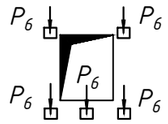 На детали крепления дверей в плоскости стены	Постоянные нагрузки
P^1_7	14900	На перекрытие шахты от монтажных скоб. Нагрузка P^1_7 слева относительно оси кабины работает одновременно с одной из двух нагрузок справа. Две соседние нагрузки справа работают разновременно. Нагрузки P^3_7 – работают одновременно.	Нагрузка при монтаже
P^2_7	7600		
P^3_7	14700		
P^4_7	2200		
P_8	ГОСТ Р 58752-2019	На средства подмащивания	
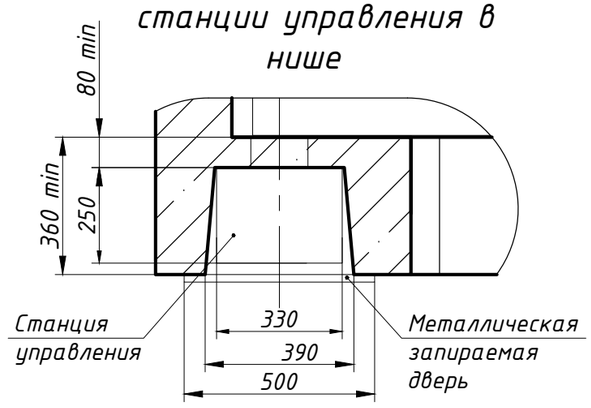
Вариант расположения станции управления в нише