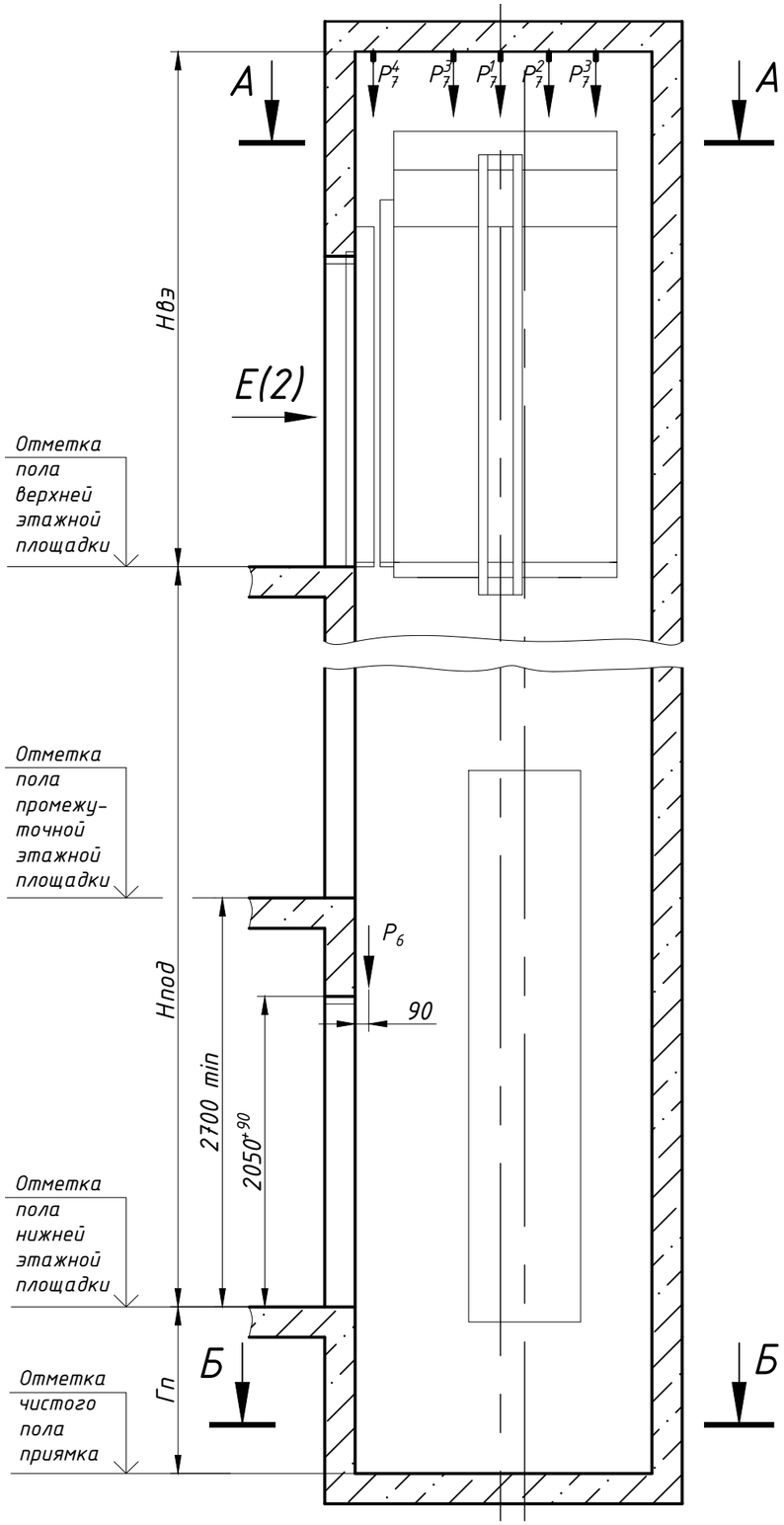

План шахты А-А

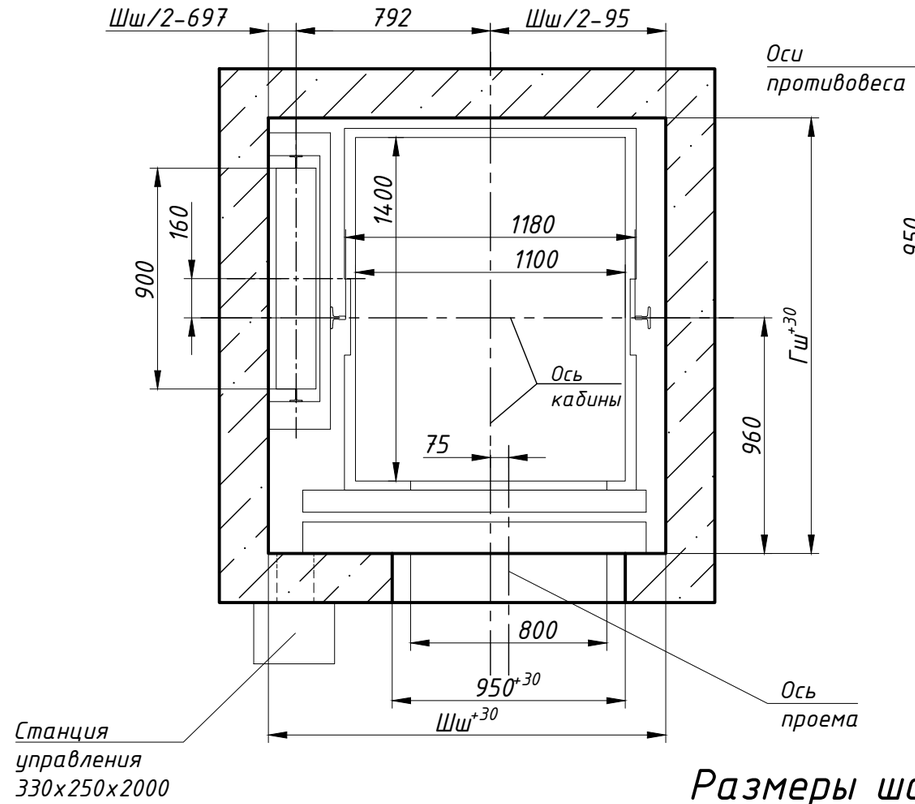

План приямка Б-Б

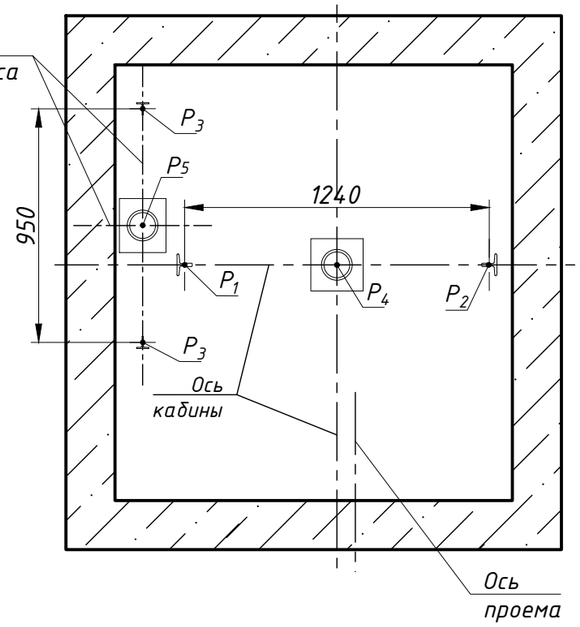

Размеры шахты (в свету)

	Номинальная скорость, м/с	Значение параметра шахты, мм	
		min	max
Ширина шахты Шш	1,0 и 1,6	1620	1850
Глубина шахты Гш	1,0 и 1,6	1775	2100
Глубина приямка Гп	1,0	1100*	1500
	1,6	1250*	1700
Высота верхнего этажа Нвэ	1,0	3400 (3350 при Нпод<12000 мм)	–
	1,6	3550	–
Высота подъема Нпод	1,0	2700	60000
	1,6	2700	85000

1. Размеры без допусков для справок.
2. Возможно зеркальное расположение оборудования относительно оси кабины.
3. *Допускается уменьшать глубину приямка Гп до 600 мм для скорости 1,0 м/с (до 700мм для скорости 1,6 м/с) при применении специальных устройств безопасности.
4. Данный чертеж должен рассматриваться только совместно с "Общими положениями на проектирование строительной части лифтов "КМЗ" СЗ" (адрес размещения в интернете: www.kmzlift.ru).
5. Внимание! ПАО"КМЗ" вправе вносить изменения в данный чертеж без предварительного уведомления.

Изм.	Лист	N докум.	Подп.	Дата
Разраб.		Дубовская		01.05.2021
Пров.		Комов		01.05.2021
Т.контр.				
Н.контр.				
Утв.		Кожакин		01.05.2021

ЛП-П0631-02БМ-800ТЛ(ТП).00.00.000 СЗ

Лифт пассажирский Q=630 кг; V=1,0; 1,6 м/с
Кабина 1190(1100)х1474(1400)х2100
Дверь телескопического открывания 800х2000
Без машинного помещения
Задание на проектирование строительной части

Лит.	Масса	Масштаб
		—
Лист 1	Листов 2	

ПАО "КМЗ"

Перв. прим. | Справ. N° | Подп. и дата | Инв N дубл. | Взам. инв. N | Подп и дата | Инв. N подл.

Копировал | Формат

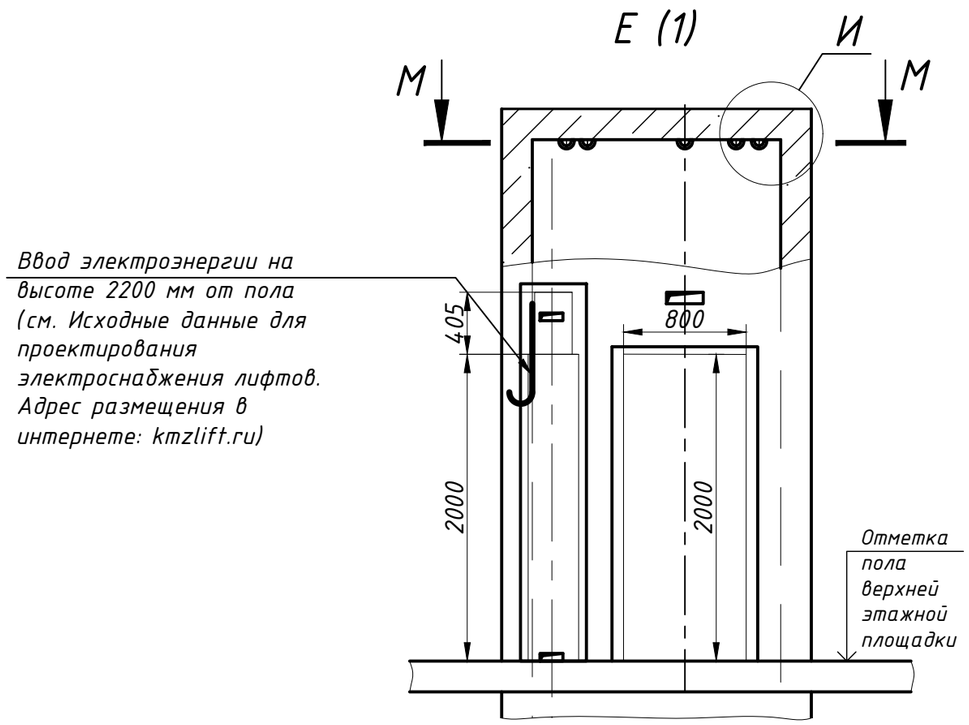

Схема расположения монтажных скоб М-М

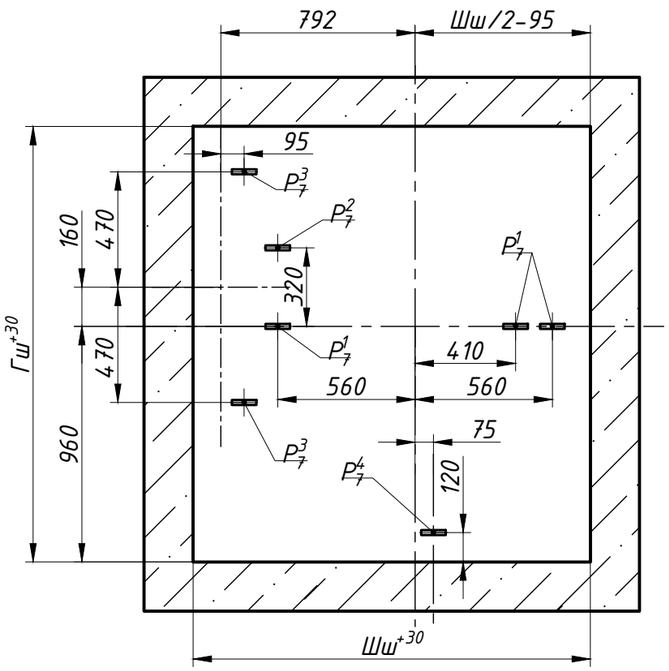

И

Монтажная скоба

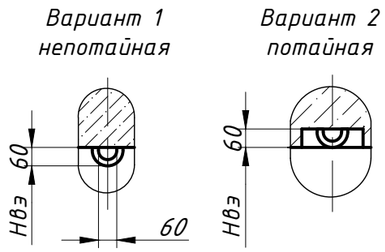

Нагрузки на строительную часть от лифтовой установки

Обозначение нагрузки	Величина нагрузки, Н	Схема действия сил	Примечание
P_X^1	5600	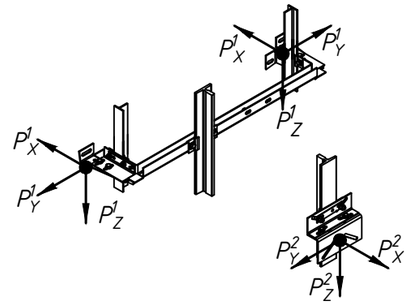	Аварийные кратковременные нагрузки при посадке кабины на ловители
P_Y^1	700		
P_Z^1	1200		
P_X^2	8300		
P_Y^2	1000		
P_Z^2	1700		
P_1	29200	На опору направляющей кабины на площадь 150х200 мм	Нагрузки, действующие разновременно и аварийно
P_2	26500		
P_3	16500	На опору направляющей противовеса на площадь 150х200 мм	
P_4	51700	На буфер кабины на площадь 300х300 мм	
P_5	39300	На буфер противовеса на площадь 300х300 мм	
P_6	800	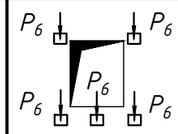 На детали крепления дверей в плоскости стены	Постоянные нагрузки
P_7^1	12300	На перекрытие шахты от монтажных скоб. Нагрузка P_7^1 слева относительно оси кабины работает одновременно с одной из двух нагрузок справа. Две соседние нагрузки справа работают разновременно. Нагрузки P_7^3 – работают одновременно.	Нагрузка при монтаже
P_7^2	7600		
P_7^3	11200		
P_7^4	1900		
P_8	ГОСТ 24258-88	На средства подмащивания	

Вариант расположения станции управления в нише

Изм	Лист	N докум.	Подп.	Дата	ЛП-П0631-02БМ-800ТЛ(ТП).00.00.000 СЗ	Лист 2

Перв. прим. | Справ. N° | Подп. и дата | Инв N дубл. | Взам. инв. N | Подп и дата | Инв. N подл.

Копировал | Формат